Klika hliníková pro plastová okna

051964 - Klika hliníková pro plastová okna BÍLÁ 7x7

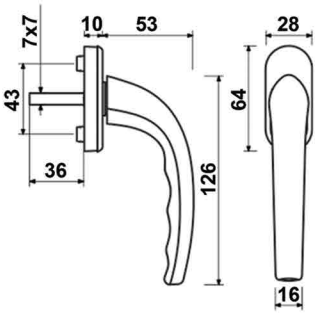

051965 - Klika hliníková uzamykatelná pro plastová okna BÍLÁ 7x7

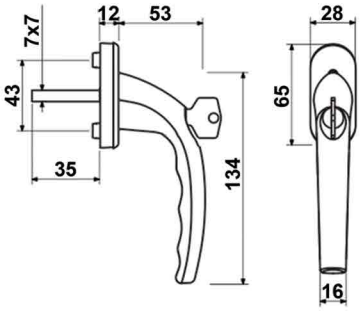

Vilma

051630 - OK 90 rustiko
051631 - OK 72 rustiko
051632 - FAB 90 rustiko
051633 - FAB 72 rustiko

Drahomíra

051640 - OK 90 rustiko
051641 - OK 72 rustiko
051642 - FAB 90 rustiko
051643 - FAB 72 rustiko

Tara

062462 - TARA úchytka 19/96(107) NEREZ
062463 - TARA úchytka 19/128(139) NEREZ
062464 - TARA úchytka 19/160(171) NEREZ
062465 - TARA úchytka 19/192(203) NEREZ
062466 - TARA úchytka 19/224(235) NEREZ
062467 - TARA úchytka 19/320(331) NEREZ
062468 - TARA úchytka 19/448(459) NEREZ
062469 - TARA úchytka 19/544(555) NEREZ

Redukce čtyřhranu

051931 - Redukce čtyřhranu 8/9 Bzn

Závěs trojúhelníkový

039139 - Závěs trojúhelníkový ozdobný, černý lak 150x45x185mm

Konzola hliníková

045202 - 100x150 BÍLÁ 40kg
045203 - 150x200 BÍLÁ 40kg
045204 - 200x250 BÍLÁ 40kg
045205 - 200x300 BÍLÁ 40kg

Konzola policová

032070 - Konzola policová BÍLÁ 200x150x20 (100kg/pár)

SEZAM CHRUDIM, s. r. o.
Pardubická 176
537 01 Chrudim

email: velkoobchod@sezam-chrudim.cz
tel.: +420 469 631 305
www.sezam-chrudim.cz

IČ: 25985787
DIČ: CZ25985787

VELKOOBCHOD ŽELEZÁŘSTVÍ

úchytky ALICE

062414 - 160/192 Chrom
062415 - 160/192 Ni-broušený
062416 - 160/192 Chrom-satin

úchytky ZINA

062420, 062422
062424, 062426 - Chrom-satin

062421, 062423
062425, 062427 - Ni-satin

úchytky ZORA

062318-062324 - Al
062325-062331 - Ni-broušený

knopky KEVIN

063119 - knopek Chrom-satin
063120 - knopek Ni-broušený

věšáky NELSON

062900 - věšák velký Chrom
062901 - věšák velký Ni-brouš.
062903 - věšák malý Chrom
062904 - věšák malý Ni-brouš.

věšáky na liště

062768 - 4x věšák Ni-brouš. lišta dekor dub

062769 - 4x půlvěšák Ni-brouš. lišta dekor dub

věšák DENIS

062785 - DENIS věšák Al

piktogramy

032270-032277 - 8 motivů

uzamykatelné petlice

032831 - Uzamykatelná petlice 76mm Chrom
032836 - Uzamykatelná petlice 114mm Chrom

lázeňská zástrč

032804 - Zástrč lázeňská 40x55mm Ni-broušený

nerez madlo

051937 - Madlo rovné NEREZ 15x205/225mm

magnetická nerez sklapka

065509 - Magnetická sklapka MC 03A nerez

SEZAM CHRUDIM, s. r. o.
Pardubická 176
537 01 Chrudim

email: velkoobchod@sezam-chrudim.cz
tel.: +420 469 631 305
www.sezam-chrudim.cz

IČ: 25985787
DIČ: CZ25985787

Schránka ABS-3

040468 - ABS-3 BÍLÁ
040469 - ABS-3 HNĚDÁ
040470 - ABS-3 GRAFIT

Zástrč vertikální

032034 - 200x12mm, BZn
032035 - 420x16mm, BZn

Zástrč horizontální

032036 - 250x12mm, BZn

Sklapka okenní

032094 - K 320 sklapka okenní
BZn bez protiplechu

Uzamykatelný systém

032049 - Uzamykatelný systém
se stříškou na visací zámek

Věšák samolepící

062716 - Věšák samolepící
nerez, "ovál" bal. 2ks

Konzola sklopná

045048 - Konzola sklopná, 300x155x1,5mm, BÍLÁ 40kg/pár

SEZAM CHRUDIM, s. r. o.
Pardubická 176
537 01 Chrudim

email: velkoobchod@sezam-chrudim.cz
tel.: +420 469 631 305
www.sezam-chrudim.cz

IČ: 25985787
DIČ: CZ25985787